ZYXEL

Nebula Control Center

Nebula NR7101

Wireless 5G NR Outdoor Router

Quick Start Guide

Overview • Location Examples • Hardware Installation • Hardware Connections • Front Panel • Rear Panel • LEDs • Nebula Cloud Registration and Monitoring • Zyxel AP App Installation and Wireless Configuration • Local Web-GUI Configuration

Overview

Location Examples

Hardware Installation

1 Ground wire: connect to a grounding source.

2 Power jack: connect to a power source with the included power adapter.

3 Reset button: press and hold for 5 seconds to restore the factory default settings.

4 SFP+ port: connect to a 10 Gigabit Ethernet network.

5 LAN port: connect to a 2.5 Gigabit Ethernet network.

6 Console port: connect to your computer for local configuration and management.

7 Kensington lock: attach a Kensington lock to prevent theft.

8 Mounting slots: use to mount the NR7101 on a wall or pole.

9 Cable holder: use to secure the cables.

10 Cover: remove to access the ports.

11 Screw: loosen to remove the cover.

12 Screw: tighten to secure the cover.

Hardware Connections

1 Connect a cable to the SFP+ port and connect the other end to a 10 Gigabit Ethernet network.

2 Connect a cable to the LAN port and connect the other end to a 2.5 Gigabit Ethernet network.

3 Connect a cable to the Console port and connect the other end to your computer for local configuration and management.

4 Connect the included power adapter to the power jack and connect to a power source.

5 Connect the ground wire to a grounding source.

Front Panel

1 Power LED: Off: The NR7101 is not receiving power. Green: The NR7101 is receiving power. Red: The NR7101 is booting up.

2 Console port: connect to your computer for local configuration and management.

3 LAN port: connect to a 2.5 Gigabit Ethernet network.

4 SFP+ port: connect to a 10 Gigabit Ethernet network.

5 Reset button: press and hold for 5 seconds to restore the factory default settings.

Rear Panel

1 Ground wire: connect to a grounding source.

2 Power jack: connect to a power source with the included power adapter.

3 Kensington lock: attach a Kensington lock to prevent theft.

4 Mounting slots: use to mount the NR7101 on a wall or pole.

5 Cable holder: use to secure the cables.

6 Cover: remove to access the ports.

7 Screw: loosen to remove the cover.

8 Screw: tighten to secure the cover.

LEDs

1 Power LED: Off: The NR7101 is not receiving power. Green: The NR7101 is receiving power. Red: The NR7101 is booting up.

2 Console port: connect to your computer for local configuration and management.

3 LAN port: connect to a 2.5 Gigabit Ethernet network.

4 SFP+ port: connect to a 10 Gigabit Ethernet network.

5 Reset button: press and hold for 5 seconds to restore the factory default settings.

Nebula Cloud Registration and Monitoring

Download the Zyxel AP App to your iOS or Android mobile device.

Scan the QR code for the Zyxel AP App.

Zyxel AP App Installation and Wireless Configuration

Download the Zyxel AP App to your iOS or Android mobile device.

Scan the QR code for the Zyxel AP App.

1 Click the Zyxel AP App icon on your mobile device.

2 Select a site to which you want to add the NR7101. Select Create New Site if you want to create a new site.

3 Click Scan QR code and scan the QR code on the NR7101 or enter the MAC address and serial number manually.

4 Click Add to add the NR7101 to the site.

5 Click Configure Wireless to set up the wireless settings.

6 Enter a name for the wireless network (SSID).

7 Select a security mode and enter a password.

8 Click Save to apply the settings.

Nebula Cloud Registration and Monitoring

Download the Zyxel AP App to your iOS or Android mobile device.

Scan the QR code for the Zyxel AP App.

1 Click the Zyxel AP App icon on your mobile device.

2 Select a site to which you want to add the NR7101. Select Create New Site if you want to create a new site.

3 Click Scan QR code and scan the QR code on the NR7101 or enter the MAC address and serial number manually.

4 Click Add to add the NR7101 to the site.

5 Click Configure Wireless to set up the wireless settings.

6 Enter a name for the wireless network (SSID).

7 Select a security mode and enter a password.

8 Click Save to apply the settings.

Local Web-GUI Configuration

1 Connect the NR7101 to your computer using a cable.

2 Open a web browser and enter the default IP address of the NR7101 (192.168.1.1).

3 Enter the default username and password (admin/1234).

4 Change the default password.

5 Configure the wireless settings.

6 Configure the network settings.

7 Configure the security settings.

8 Save the settings.

1 Connect the NR7101 to your computer using a cable.

2 Open a web browser and enter the default IP address of the NR7101 (192.168.1.1).

3 Enter the default username and password (admin/1234).

4 Change the default password.

5 Configure the wireless settings.

6 Configure the network settings.

7 Configure the security settings.

8 Save the settings.

Pole / Wall Mounting: Connect M Bracket and Main Frame

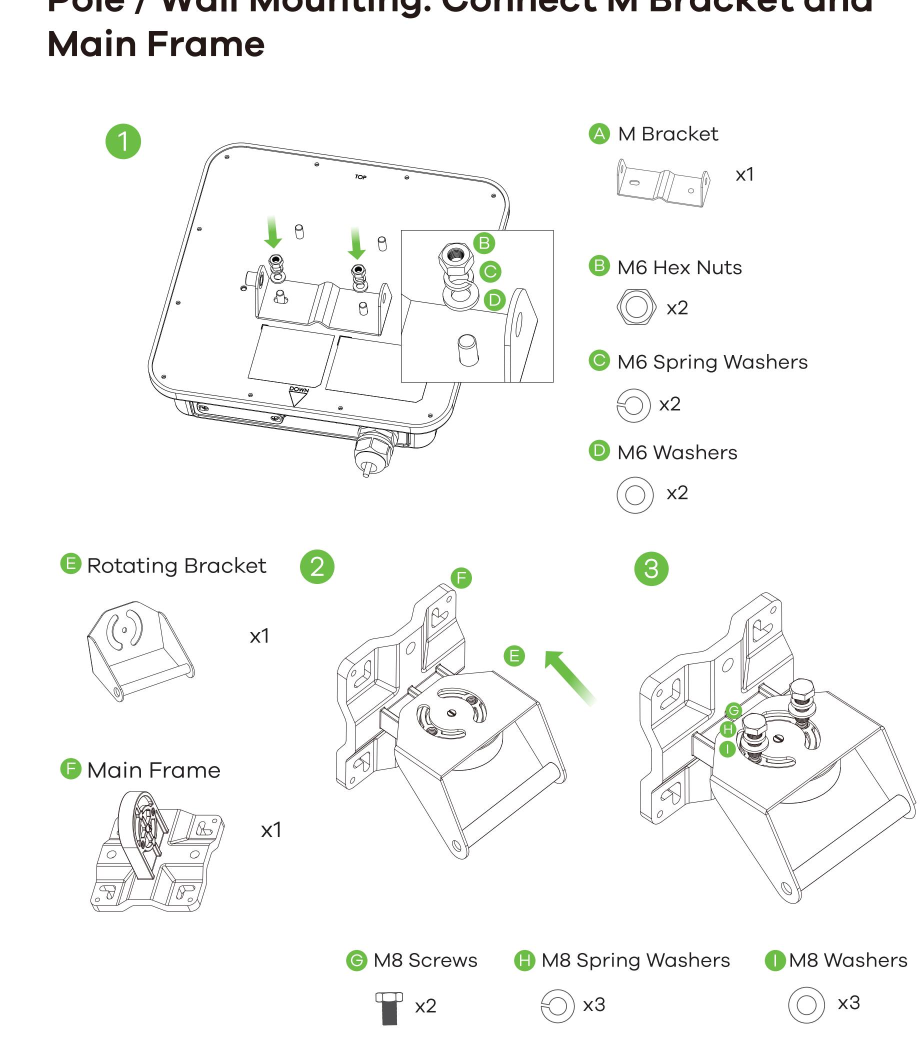

EN ① Use B, C, and D to attach A to the back of the Zyxel Device.
②③ Use G, H, and I to attach E to F. Do not tighten the screws until you adjust the mounting angle in the final step.

DE ① Befestigen Sie A mit B, C und D an der Rückseite des Zyxel Device.
②③ Verwenden Sie G, H und I, um E an F zu befestigen. Ziehen Sie die Schrauben erst dann an, wenn Sie den Montagewinkel im letzten Schritt einstellen.

ES ① Utilice B, C y D para acoplar A a la parte trasera del Zyxel Device.
②③ Use G, H e I para acoplar E a F. No apriete los tornillos hasta que ajuste el ángulo de montaje en el paso final.

FR ① Utilisez B, C et D pour fixer A à l'arrière du Zyxel Device.
②③ Utilisez G, H et I pour fixer E à F. Ne serrez pas les vis avant d'avoir ajusté l'angle de montage à l'étape finale.

IT ① Usa B, C, e D per fissare A sul retro del Zyxel Device.
②③ Usa G, H, e I per fissare E su F. Non stringere le viti finché non hai regolato l'angolare di montaggio nel passo finale.

SE ① Använd B, C och D för att fästa A på baksidan av Zyxel Device.
②③ Använd G, H och I för att fästa E på F. Drag inte åt skruvarna tills du justerar monteringsvinkeln i det sista steget.

CZ ① Použijte B, C a D k připojení A na zadní část přístroje Zyxel Device.
②③ Pomocí G, H a I připojte E k F. Neutahujte šrouby, dokud v posledním kroku nenastavíte úhel podpěry.

HU ① A B, C és D gombokkal rögzítse az A-t a Zyxel Device hátuljához.
②③ A G, H és I használatával rögzítse az E-t az F-hez. Ne húzza meg a csavarokat, amíg az utolsó lépésben be nem állította a végső dőlésszöget.

PL ① Użyć B, C i D, aby przymocować A do tyłu Zyxel Device.
②③ Użyć G, H i I, aby przymocować E do F. Nie dokręcać wkrętów, dopóki kąt montażu nie zostanie wyregulowany na końcowym etapie instalacji.

RO ① Folosiți B, C și D pentru a atașa A pe partea din spate a Zyxel Device.
②③ Folosiți G, H și I pentru a atașa E de F. Nu strângeți piulițele până când nu reglați unghiul de montaj în etapa finală.

SI ① Uporabite B, C in D, da pritrdite A nazaj na Zyxel Device.
②③ Uporabite G, H in I, da pritrdite E na F. Vijakov ne zategujte, dokler ne prilagodite montažnega kota v zadnjem koraku.

BG ① Използвайте B, C и D, за да прикрепите A към гърба на Zyxel Device.
②③ Използвайте G, H и I, за да прикрепите E към F. Не затягайте винтовете, преди да сте регулирали монтажния ъгъл в последната стъпка.

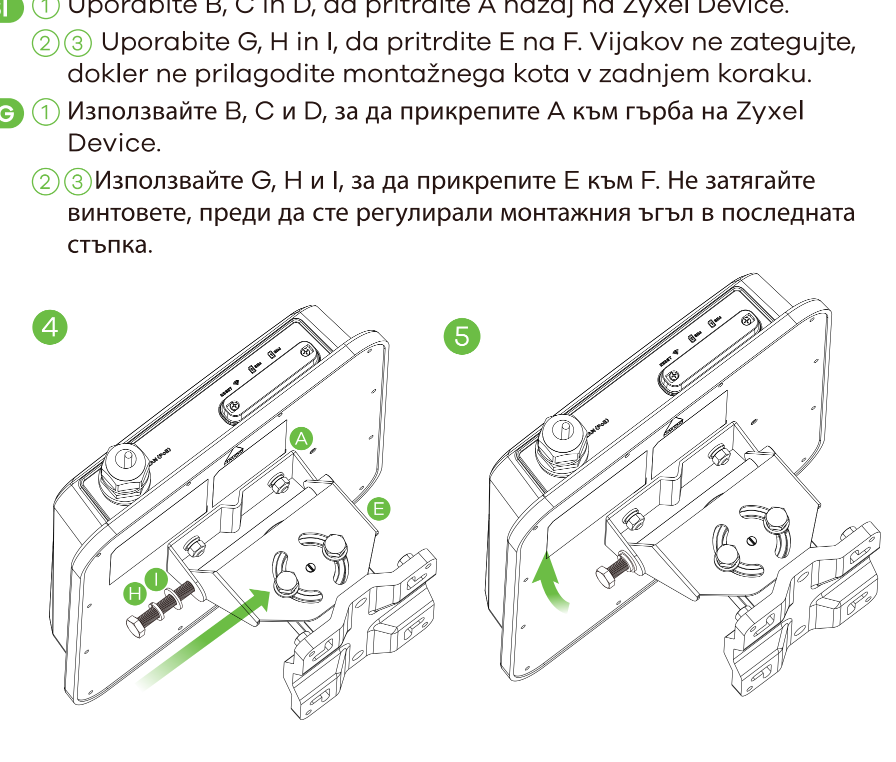

EN ④⑤ Align E with A. Insert J through the holes, and use H and I to secure it.

DE ④⑤ Richten Sie E mit A aus. Stecken Sie J durch die Löcher und befestigen Sie es mit H und I.

ES ④⑤ Alinee E con A. Inserte J a través de los agujeros y utilice H e I para asegurarlo.

FR ④⑤ Alignez E avec A. Insérez J dans les trous, et utilisez H et I pour le fixer.

IT ④⑤ Allinea E con A. Inserisci J attraverso i fori, e usa H e I per fissarlo.

SE ④⑤ Anpassa E med A. För in J genom hålen och använd H och I för att säkra den.

CZ ④⑤ Vyrovnejte E s A. Vložte J skrz otvory a pomocí H a I upevněte.

HU ④⑤ Igazítsa az E-t az A-hoz. Helyezze be a J-t a lyukakon, és a H és I segítségével rögzítse.

PL ④⑤ Wyrównać E z A. Włożyć J przez otwory i użyć H oraz I do przymocowania go.

RO ④⑤ Aliniați E cu A. Introduceți J prin găuri și folosiți H și I pentru a-l stabiliza.

SI ④⑤ Poravnajte E z A. Vstavite skoz luknje in uporabite H in I, da ga privijete.

BG ④⑤ Приравнете E към A. Поставете J през отворите и използвайте H и I за закрепване.

Wall Mounting (Optional)

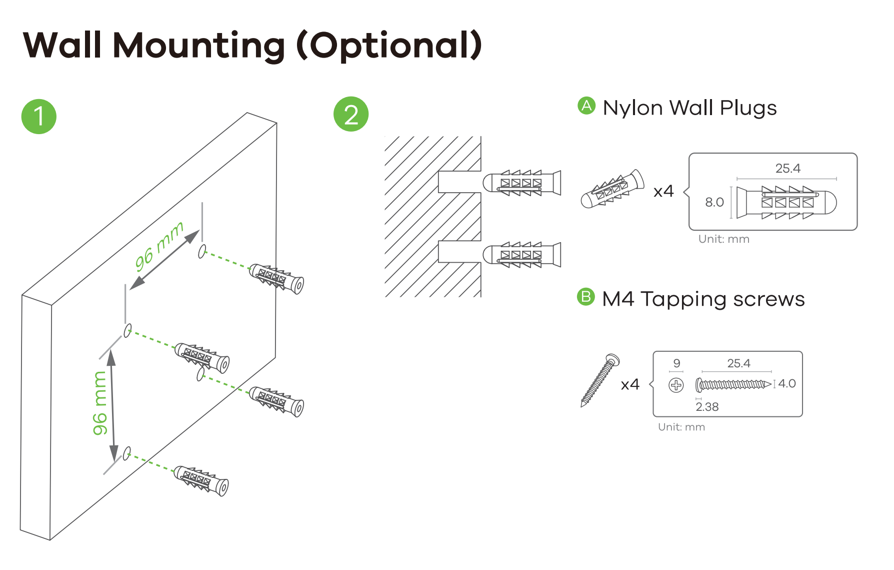

EN ① Use the four corner holes of C to mark holes on a wall. Drill four holes in a wall.
② Insert A into the holes.

DE ① Verwenden Sie die vier Ecklöcher von C, um Löcher an einer Wand zu markieren.
② Stecken Sie A in die Löcher.

ES ① Utilice los cuatro orificios de las esquinas de C para marcar los orificios en una pared.
② Inserte A en los orificios.

FR ① Utilisez les quatre trous d'angle de C pour marquer des trous sur un mur.
② Insérez A dans les trous.

IT ① Utilizza i quattro fori angolari di C per segnare i fori su una parete.
② Inserisci A nei fori.

SE ① Använd de fyra hörnhålen på C för att markera hål på en vägg.
② Tryck in A i hålen.

CZ ① Čtyři rohové otvory C použijte k označení otvorů na zdi.
② Vložte A do otvorů.

HU ① A C négy sarkán lévő lyuk segítségével jelölje fel a furatok helyét a falon.
② Helyezze be az A-t a lyukakba.

PL ① Użyć czterech narożnych otworów C, aby zaznaczyć otwory na ścianie.
② Włożyć A do otworów.

RO ① Folosiți cele patru găuri din colțurile suportului C pentru a marca locul pentru găuri pe un perete.
② Introduceți A în găuri.

SI ① Uporabite štiri C luknje na robu okvirja, da označite luknje na steni.
② Vstavite A v luknje.

BG ① Използвайте отворите в четирите ъгъла на C, за да маркирате отворите в стената.
② Поставете A в отворите.

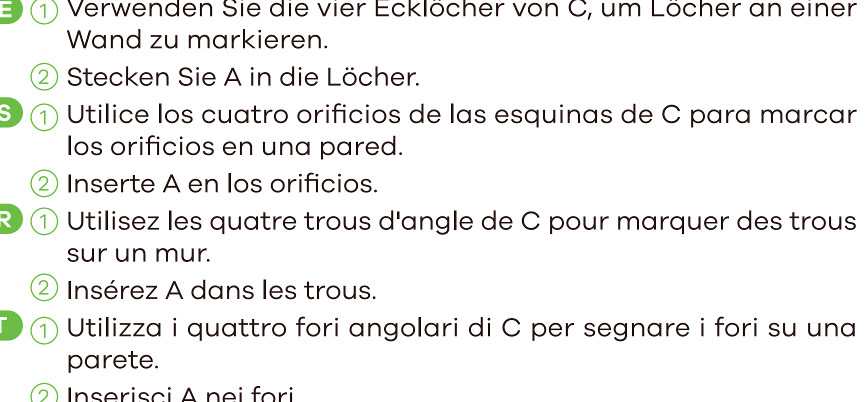

EN ③ Use B to secure C to the wall through A.
DE ③ Verwenden Sie B, um C durch A an der Wand zu befestigen.
ES ③ Utilice B para asegurar C a la pared a través de A.
FR ③ Utilisez B pour fixer C au mur à travers A.
IT ③ Usa B per fissare C al muro tramite A.
SE ③ Använd B för att säkra C på väggen genom A.
CZ ③ Pomocí B upevněte C ke zdi přes A.
HU ③ A B segítségével rögzítse a C-t a falhoz az A-n keresztül.
PL ③ Używając B przymocować C do ściany przez A.
RO ③ Folosiți B pentru a prinde C de perete prin intermediul A.
SI ③ Uporabite B, da preko A pritrdite C v steno.
BG ③ Използвайте B, за да закрепите C към стената през A.

Pole Mounting (Optional)

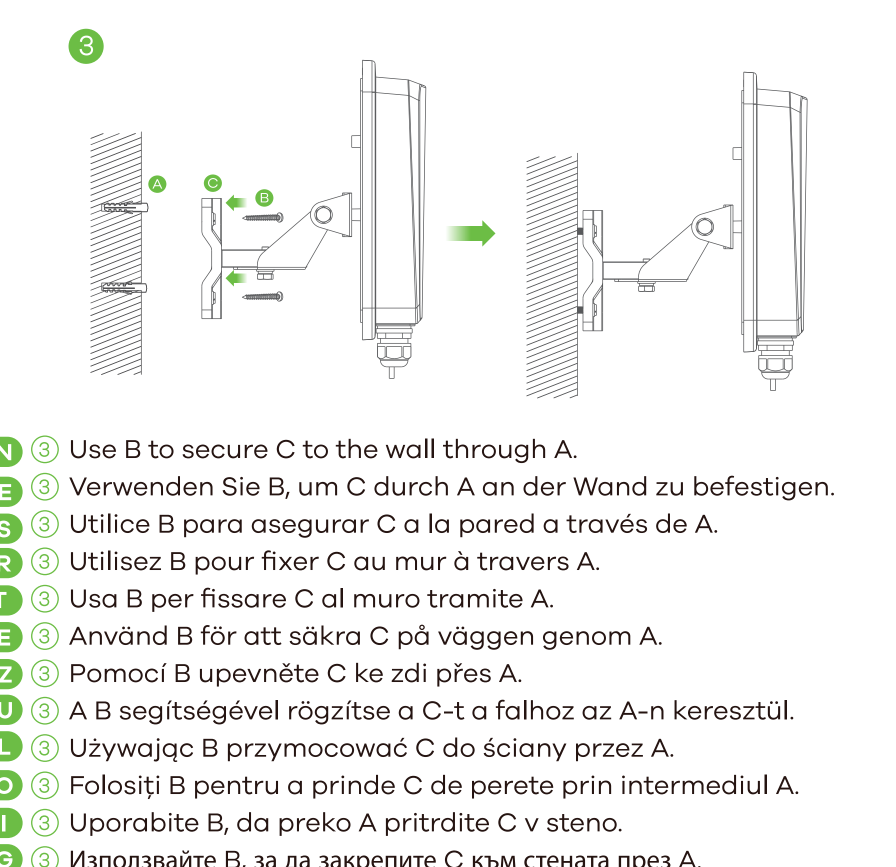

EN ① Place A around a pole. Insert A into the holes on E. Use a wrench to secure E to the pole with B, C, and D.

DE ① Legen Sie A um eine Stange. Stecken Sie A in die Löcher von E. Verwenden Sie einen Schraubenschlüssel, um E mit B, C und D an der Stange zu befestigen.

ES ① Coloque A alrededor de un poste. Inserte A en los orificios de E. Use una llave para asegurar E al poste con B, C y D.

FR ① Placez A autour d'un poteau. Insérez A dans les trous sur E. Utilisez une clé pour fixer E au poteau avec B, C et D.

IT ① Fissa A attorno a un palo. Inserisci A nei fori su E. Usa una chiave inglese per fissare E sul palo con B, C, e D.

SE ① Placera A runt en konsol. Tryck in A i hålen på E. Använd en skiftnyckel för att fästa E på konsolen med B, C och D.

CZ ① Umístěte A kolem sloupku. Vložte A do otvorů v E. Pomocí francouzského klíče upevněte E ke sloupku pomocí B, C a D.

HU ① Helyezze az A-t egy rúd köré. Helyezze be az A-t az E-n lévő lyukakba. Használjon villáskulcsot, hogy rögzítse az E-t a B, C és D rúddal.

PL ① Umieścić A wokół słupka. Włożyć A do otworów na E. Za pomocą klucza płaskiego przymocować E do słupka z użyciem B, C i D.

RO ① Amplasați A în jurul unui stâlp. Introduceți A în găurile de pe E. Folosiți o cheie pentru a atașa sigur E de stâlp cu B, C și D.

SI ① A namestite okoli palice. Vstavite A v luknje na E. Uporabite ključ, da pritrdite E na palico z B, C in D.

BG ① Поставете A около стойка. Поставете A в отворите на E. Използвайте гаечен ключ, за да фиксирате E към стойката с B, C и D.

Table Stand (Optional)

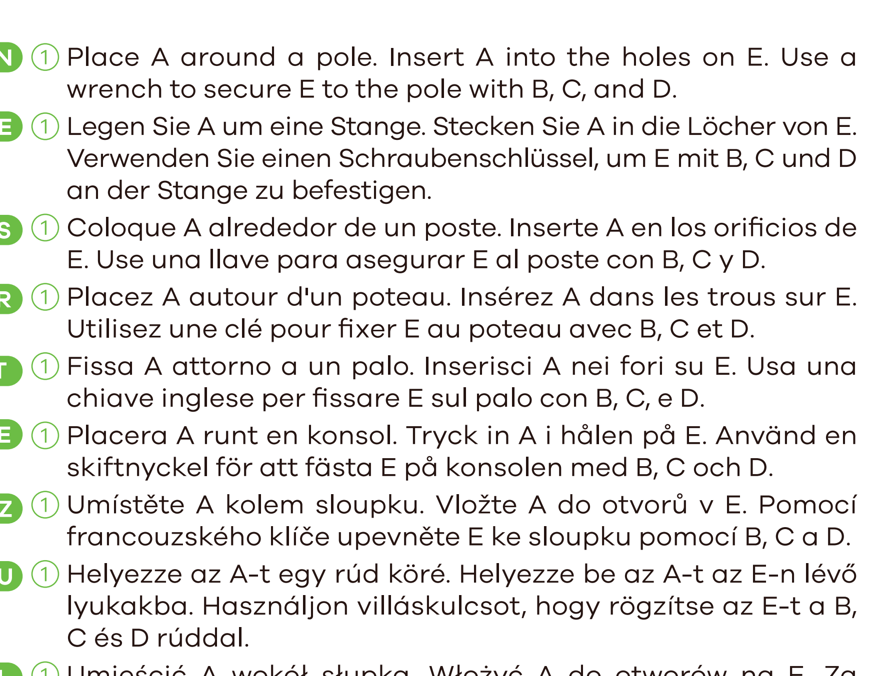

EN ② Use C, D, and E to attach A to the back of the Zyxel Device.
③ Use F, G, and H to attach B to A.

DE ② Befestigen Sie A mit C, D und E an der Rückseite des Zyxel Device.
③ Verwenden Sie F, G und H, um B an A zu befestigen.

ES ② Utilice C, D y E para acoplar A a la parte trasera del Zyxel Device.
③ Use F, G e H para acoplar B a A.

FR ② Utilisez C, D et E pour fixer A à l'arrière du Zyxel Device.
③ Utilisez F, G et H pour fixer B à A.

IT ② Usa C, D, e E per fissare A sul retro del Zyxel Device.
③ Usa F, G, e H per fissare B su A.

SE ② Använd C, D och E för att fästa A på baksidan av Zyxel Device.
③ Använd F, G och H för att fästa B på A.

CZ ② Použijte C, D a E k připojení A na zadní část přístroje Zyxel Device.
③ Pomocí F, G a H připojte B k A.

HU ② A C, D és E gombokkal rögzítse az A-t a Zyxel Device hátuljához.
③ A F, G és H használatával rögzítse az B-t az A-hez.

PL ② Uzyc C, D i E, aby przymocowac A do tyłu Zyxel Device.
③ Uzyc F, G i H, aby przymocowac B do A.

RO ② Folosi i C, D i E pentru a ata a A pe partea din spate a Zyxel Device.
③ Folosi i F, G i H pentru a ata a B de A.

SI ② Uporabite C, D in E, da pritrdite A nazaj na Zyxel Device.
③ Uporabite F, G in H, da pritrdite B na A.

BG ② Използвайте C, D и E, за да прикрепите A към гърба на Device.
③ Използвайте F, G и H, за да прикрепите B към A.

Step 6 Pole / Wall Mounting Angle Adjustment

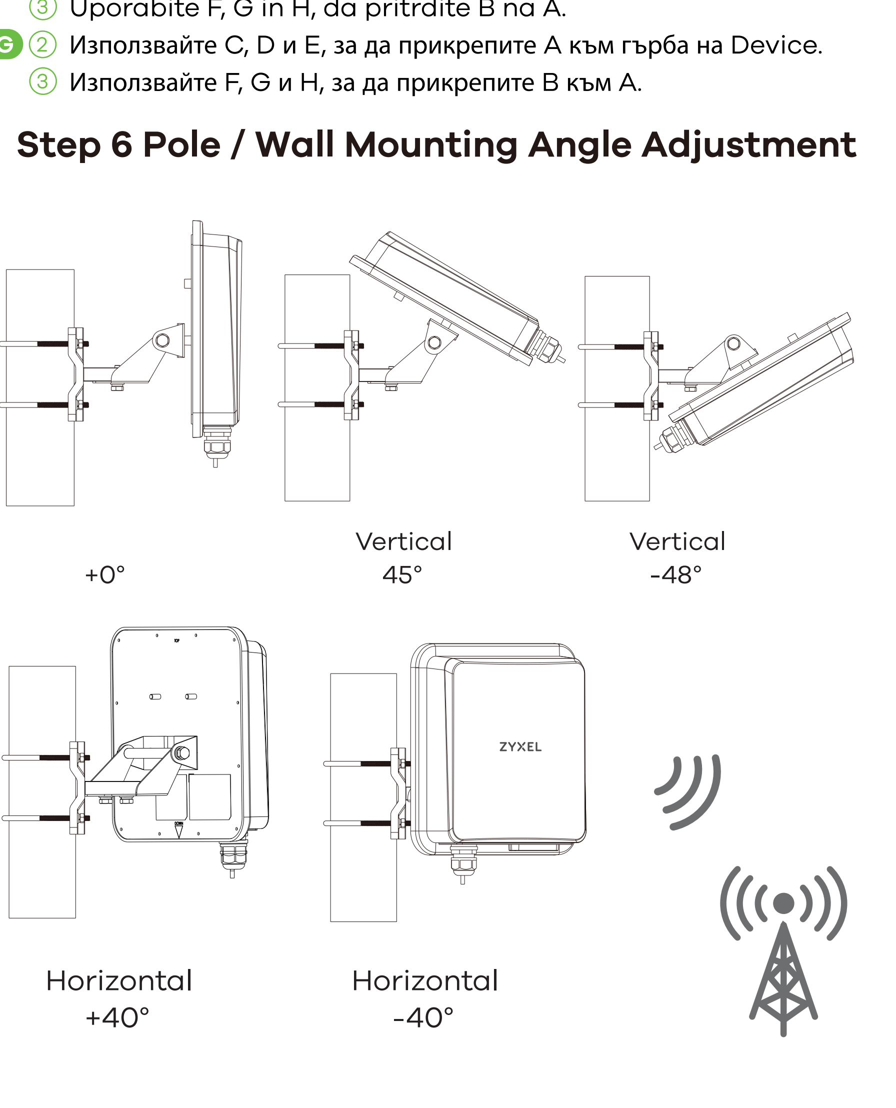

EN Use the **Zyxel Air** app to find the best place to receive a cellular signal and for basic configuration.
Note: After configuring the Zyxel Device, turn its WiFi off. WiFi is for management only.

DE Verwenden Sie die **Zyxel Air** App, um den besten Ort für den Empfang eines Mobilfunksignals zu finden und für die Grundkonfiguration.
Hinweis: Nachdem Sie das Zyxel Device konfiguriert haben, schalten Sie sein WiFi aus. WiFi dient nur zur Verwaltung.

ES Utilice la aplicación **Zyxel Air** para encontrar el mejor lugar para recibir una señal celular y para la configuración básica.
Nota: Después de configurar el Zyxel Device, apague el WiFi. WiFi es solo para administración.

FR Utilisez l'application **Zyxel Air** pour trouver le meilleur endroit de réception d'un signal cellulaire et pour la configuration de base.
Remarque : Après avoir configuré le Zyxel Device, désactivez son WiFi. Le WiFi est uniquement destiné à la gestion.

IT Usa l'app **Zyxel Air** per trovare il posto migliore per avere segnale e per la configurazione di base.
Nota: Dopo aver configurato il Zyxel Device, disattiva il suo WiFi. Il WiFi serve solo per la gestione.

SE Använd appen **Zyxel Air** för att hitta det bästa stället för att ta emot en mobilsignal och för grundläggande konfiguration.
Obs: Stäng av wifi efter att du har konfigurerat Zyxel Device. Wifi är endast för hantering.

CZ Pomocí aplikace **Zyxel Air** vyhledejte nejlepší umístění pro příjem mobilního signálu a pro základní konfiguraci.
Poznámka: Po konfiguraci zařízení Zyxel Device vypněte WiFi. WiFi slouží pouze ke správě.

HU Használja a **Zyxel Air** alkalmazást, hogy megtalálja a legjobb helyet a mobiljel vételéhez és az alapkonfigurációhoz.
Megjegyzés: Az Zyxel Device konfigurálása után kapcsolja ki a WiFi-t. A WiFi csak kezelésre szolgál.

PL W celu znalezienia najlepszego miejsca do odbioru sygnału telefonii komórkowej oraz wykonania konfiguracji podstawowej skorzystać z aplikacji **Zyxel Air**.
Uwaga: Po skonfigurowaniu urządzenia Zyxel Device należy wyłączyć Wi-Fi. WiFi służy jedynie do zarządzania.

RO Folosiți aplicația **Zyxel Air** pentru a stabili care este locul cu cea mai bună recepție a semnalului mobil și pentru configurarea de bază.
Notă: După configurarea dispozitivului Zyxel Device, dezactivați funcția WiFi. WiFi este doar pentru management.

SI Uporabite aplikacijo **Zyxel Air**, da poiščete najboljši prostor za sprejemanje mobilnega signala in osnovno konfiguracijo.
Opomba: Po konfiguriranju naprave Zyxel Device izklopite funkcijo WiFi. WiFi je namenjen le upravljanju.

BG Използвайте приложението **Zyxel Air**, за да намерите най-доброто място за получаване на мобилен сигнал и за основна конфигурация.
Забележка: След като конфигурирате Zyxel Device, изключете WiFi.WiFi е само за управление.

Support Information

EU
https://support.zyxel.eu

See the User's Guide at www.zyxel.com for more information, including customer support and safety warnings.

EU Importer
Zyxel Communications A/S
Gladsaxevej 378, 2. th. 2860 Søborg, Denmark
https://www.zyxel.com/dk/da/

UK Importer
Zyxel Communications UK Ltd.
2 Old Row Court, Rose Street, Wokingham, RG40 1XZ, United Kingdom (UK)
https://www.zyxel.com/uk/en/

Copyright © 2022 Zyxel and/or its affiliates. All Rights Reserved.